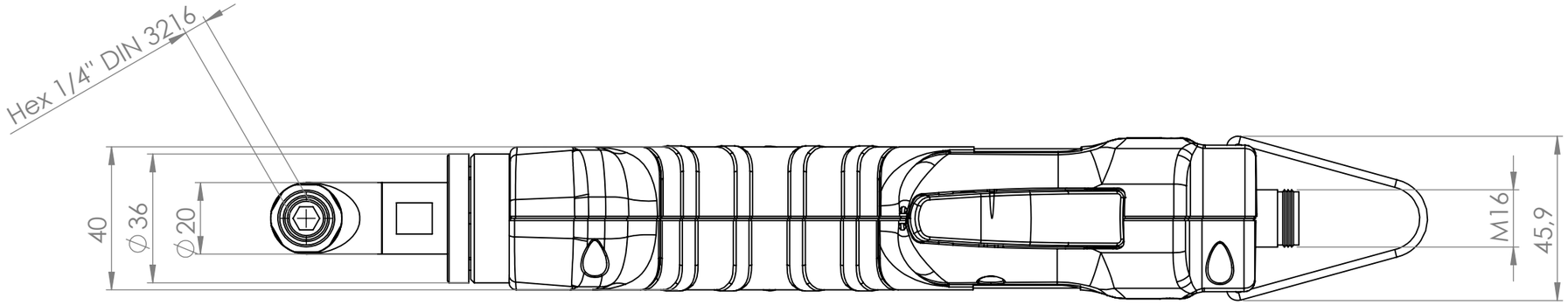

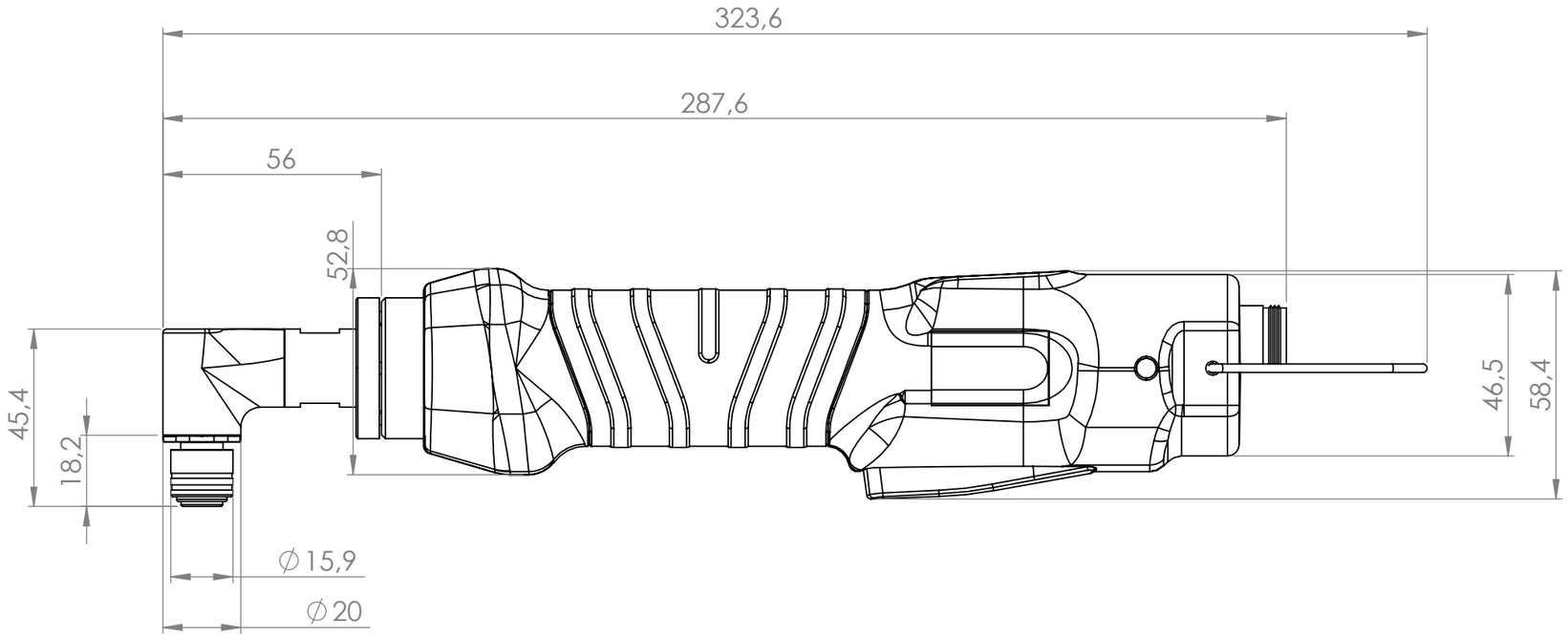

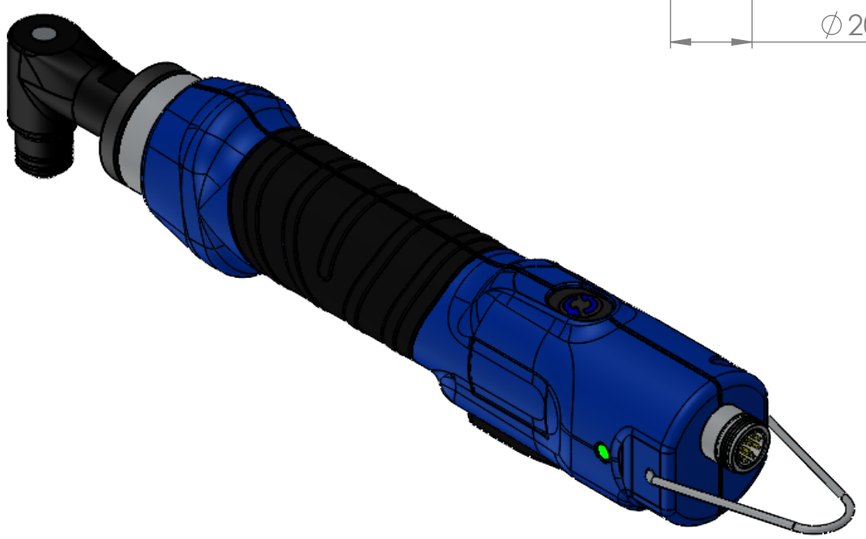

Tolleranze dove non segnate		
Lunghezza	Fino 10mm	± 0.02mm
	Fino 100mm	± 0.03mm
	Fino 300mm	± 0.1mm
	Oltre	± 1mm
Diametro	Fori	H7
	Alberi	h7

THE INFORMATION CONTAINED IN THIS DRAWING IS THE SOLE PROPERTY OF KOLVER S.R.L.
ANY REPRODUCTION IN PART OR AS A WHOLE WITHOUT THE WRITTEN PERMISSION OF KOLVER S.R.L. IS PROHIBITED.

REVISIONE	NOME	FIRMA	DATA
0	Zeljko Bijelic		14/11/2019
1			
2			

Kolver S.R.L.

MATERIALE:

Nome KDS-PLxx/ANG/ESD

Codice 135003/A/ESD
135006/A/ESD
135010/A/ESD

FORMATO A3